PRODUKTOVÁ ŘADA / TECHNICKÁ DOKUMENTACE

Sudová sauna

BARREL

Čtyři dispozice.
Jednotný přehled rozměrů a přípravy.



2 200 mm
průměr dle výkresu

2 345 mm
výška tělesa dle výkresu

4
dispoziční varianty

01 / PŘEHLED VARIANT

Dispozice a délky

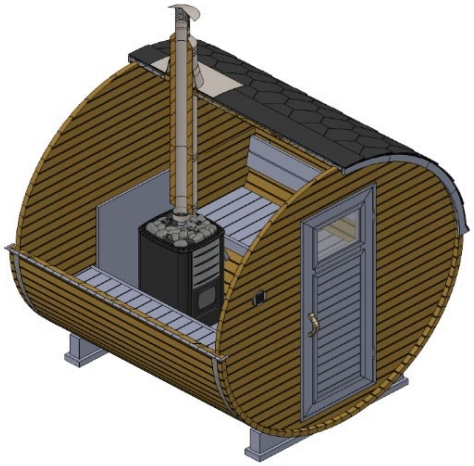

01

Samostatná sauna

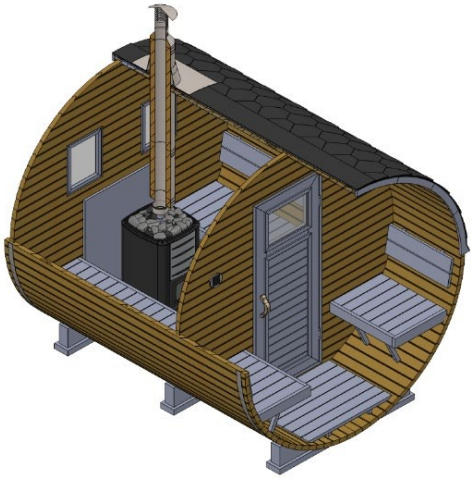

02

Sauna s terasou

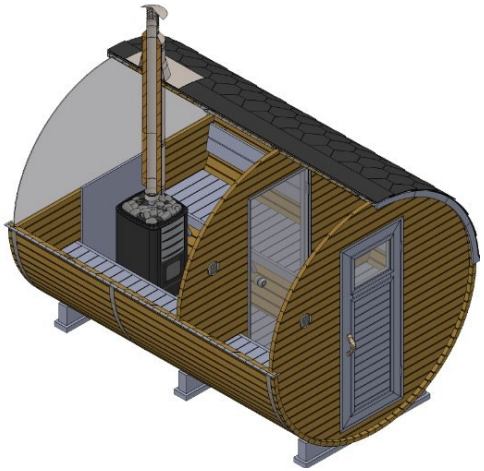

03

Sauna se šatnou

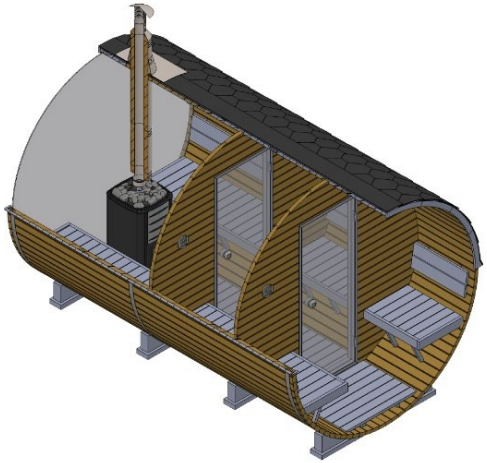

04

Sauna se šatnou a terasou

Celková délka / m	2	2,5	3	3,5	4	4,5	5	5,5	6
Samostatná sauna	Ano	Ano	Ano	Ano	Ano	-	-	-	-
Sauna s terasou	-	Ano	Ano	Ano	Ano	Ano	Ano	-	-
Sauna se šatnou	-	-	Ano	Ano	Ano	Ano	Ano	Ano	Ano
Sauna se šatnou a terasou	-	-	-	Ano	Ano	Ano	Ano	Ano	Ano

02 / PARAMETRY

Kapacita a hmotnost

Délka saunovací místnosti / m	2	2,5	3	3,5	4
Počet osob	1-2	2-4	4-6	6-8	8-10
Objem místnosti / m³	7,6	9,5	11,4	13,3	15,2

Délka místnosti je v originálu označena jako přibližná. Nezaměňovat s celkovou délkou sauny u variant se šatnou nebo terasou.

Celková délka / m	2	2,5	3	3,5	4	4,5	5	5,5	6
Hmotnost / kg	700	800	900	1000	1100	1200	1300	1400	1500

Výrobní tolerance

Venkovní sudové sauny se vyrábějí ručně. Tento způsob výroby může vést k drobným rozdílům v rozměrech; výrobce uvádí odchylku do +4 cm. Pokud potřebujete dodržet přesný rozměr v určité části sauny, uveďte tento požadavek při objednání, aby bylo možné výrobu odpovídajícím způsobem přizpůsobit.

03 / PŘEPIS TABULKY VÝROBCE

Přehled doporučených kamen

Kamna / rozsah dle podkladu	2 m	2,5 m	3 m	3,5 m	4 m
Harvia M3 / 6-13 m³	Ano	Ano	Ano	Ano	Ne
Harvia 20 Pro / 8-20 m³	Ano	Ano	Ano	Ano	Ano
Harvia Legend 150 / 6-13 m³	Ne	Ne	Ano	Ano	Ne
Harvia Legend 200 / 10-24 m³	Ne	Ne	Ano	Ano	Ano
Harvia Vega Compact 3,5 kW / 1,3-2,5 m³	Ne	Ne	Ne	Ne	Ne
Harvia Vega 6 kW / 5-8 m³	Ano	Ne	Ne	Ne	Ne
Harvia Cilindro PC70 7 kW / 6-10 m³	Ano	Ano	Ne	Ne	Ne
Harvia Cilindro PC90 9 kW / 8-14 m³	Ano	Ano	Ano	Ano	Ano
Spirit SP60E 6,0 kW Black / 5-8 m³	Ano	Ne	Ne	Ne	Ne
Spirit SP90E 9,0 kW Black / 8-14 m³	Ano	Ano	Ano	Ano	Ano

Řádky 1-4: kamna na dřevo. Řádky 5-10: elektrická kamna. Sloupce označují přibližnou délku saunovací místnosti.

04 / ROZMĚROVÝ VÝKRES / 01

Samostatná sauna

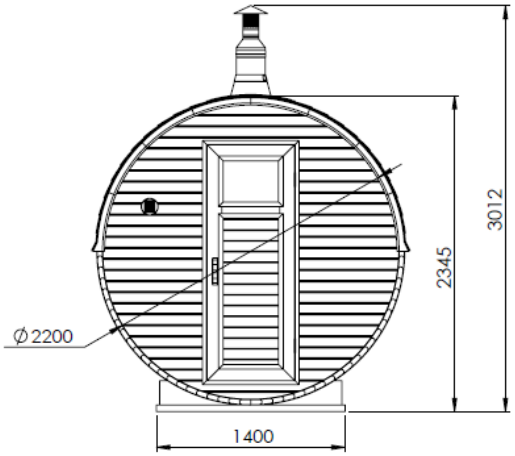

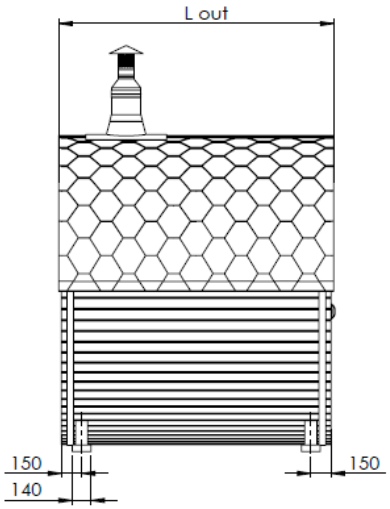

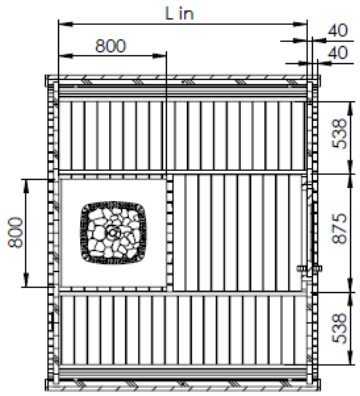

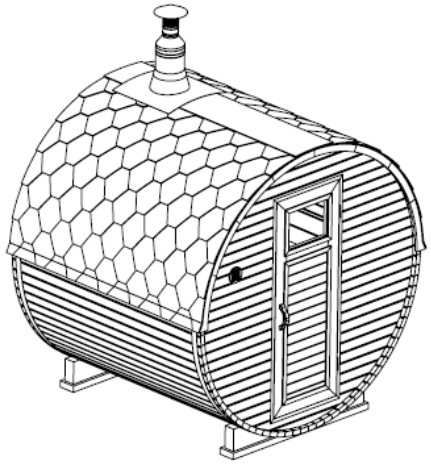

L out / L in

L out = celková vnější délka
L in = vnitřní délka saunovací části

L out / m	L in / m
2	1,84
2,5	2,34
3	2,84
3,5	3,34
4	3,84

Kóty výkresu jsou v mm, tabulka v m. Výkres není v měřítku. Výška 3 012 mm platí pro zobrazenou komínovou sestavu.

04 / ROZMĚROVÝ VÝKRES / 02

Sauna s terasou

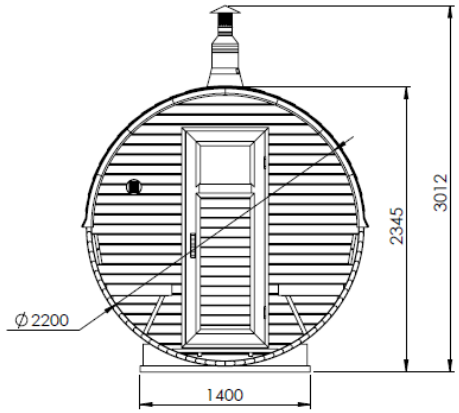

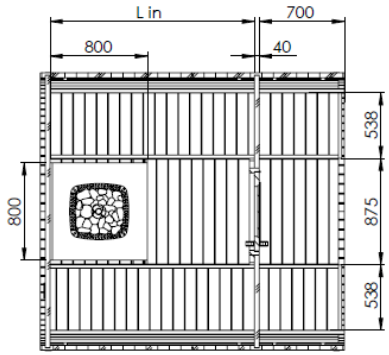

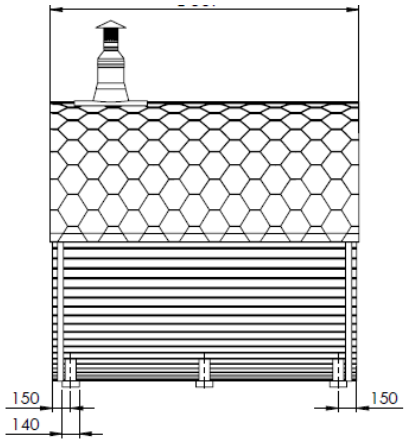

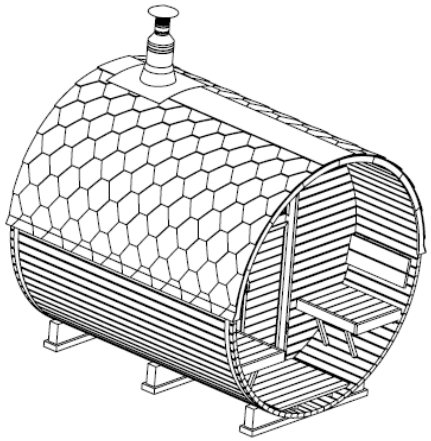

L out / L in

L out = celková vnější délka
L in = vnitřní délka saunovací části

L out / m	L in / m
2,5	1,68
3	2,18
3,5	2,68
4	3,18
4,5	3,68
5	4,18
5,5	4,68

Kóty výkresu jsou v mm, tabulka v m. Výkres není v měřítku. Výška 3 012 mm platí pro zobrazenou komínovou sestavu.

04 / ROZMĚROVÝ VÝKRES / 03

Sauna se šatnou

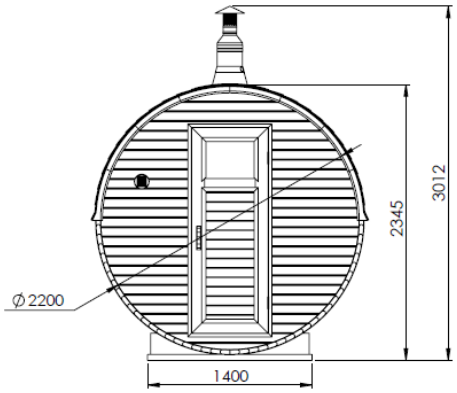

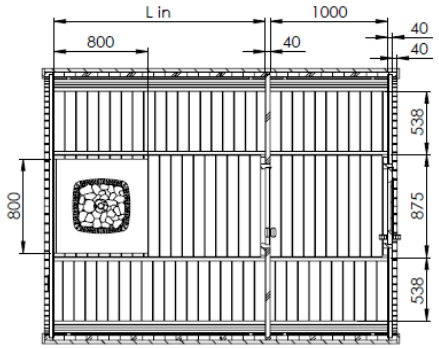

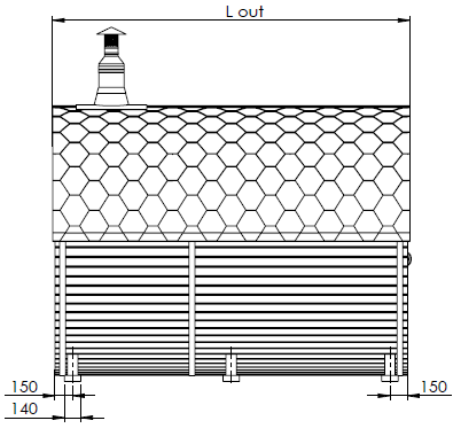

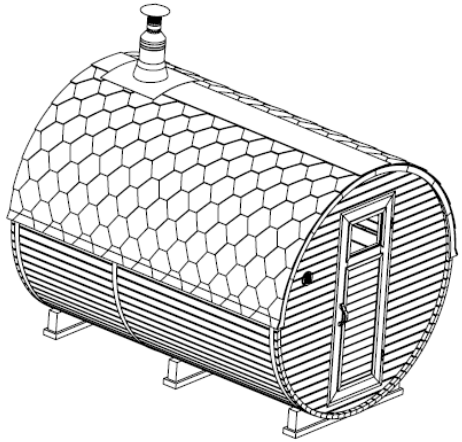

L out / L in

L out = celková vnější délka
L in = vnitřní délka saunovací části

L out / m	L in / m
3	1,8
3,5	2,3
4	2,8
4,5	3,3
5	3,8
5,5	4,3
6	4,8

Kóty výkresu jsou v mm, tabulka v m. Výkres není v měřítku. Výška 3 012 mm platí pro zobrazenou komínovou sestavu.

04 / ROZMĚROVÝ VÝKRES / 04

Sauna se šatnou a terasou

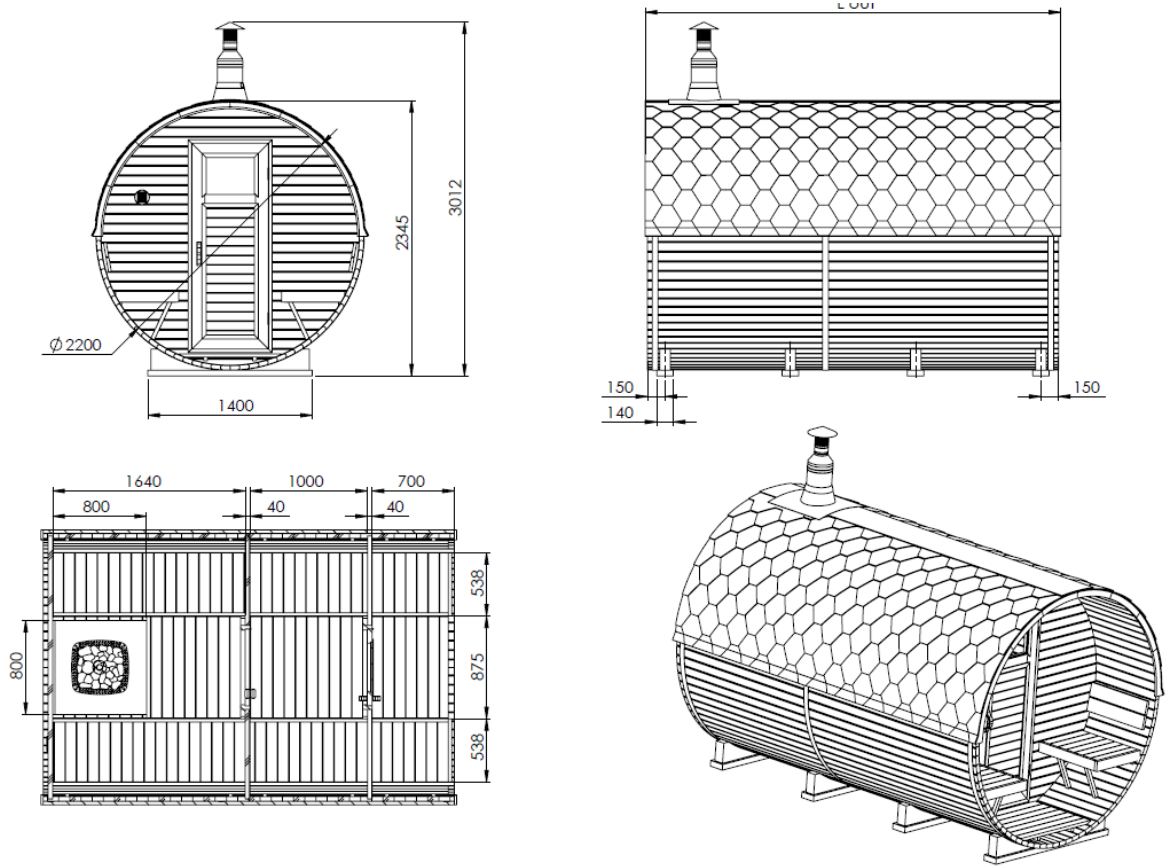

L out / L in

L out = celková vnější délka
L in = vnitřní délka saunovací části

L out / m	L in / m
3,5	1,64
4	2,14
4,5	2,64
5	3,14
5,5	3,64
6	4,14

Kóty výkresu jsou v mm, tabulka v m. Výkres není v měřítku. Výška 3 012 mm platí pro zobrazenou komínovou sestavu.

05 / PŘÍPRAVA MÍSTA

Podklad a rozmístění podpor

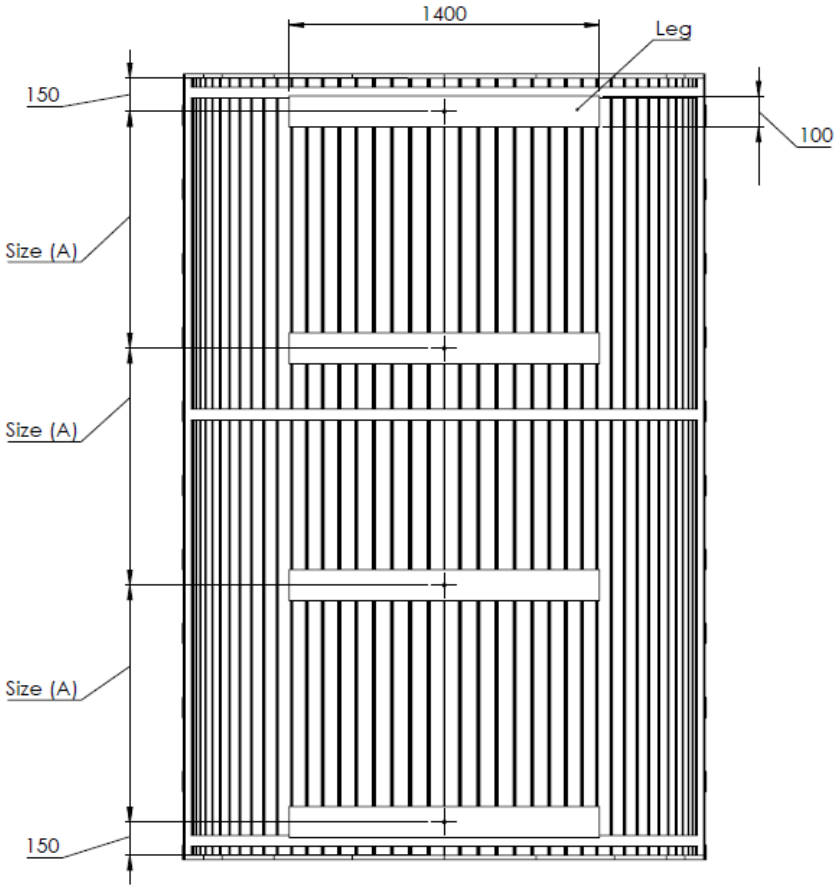

Délka / m	A / mm	Počet patek
2	1700	2
2,5	1110	3
3	1350	3
3,5	1066,6	4
4	1233,3	4
4,5	1050	5
5	1175	5
5,5	1040	6
6	1140	6

Výrobce doporučuje tři betonové podpory pod každou nosnou patku sauny. Průměr betonové podpory musí být větší než šířka patky.

Legenda výkresu: Leg = nosná patka sauny; Size (A) = rozteč A. Kóty jsou v mm.

06 / SCHÉMA A SEZNAM DÍLŮ

Sestava komína

Poz.	Název dílu	Ks
1	Spojovací roura	2
2	Spodní kryt	1
3	Dvouplášťový komín L-500	1
4	Dvouplášťový komín L-1000	1
5	Střešní deska	2
6	Vrut DIN 7997 3,5 × 35	10
7	Rockwool	1
8	Základová deska	1
9	Šroub DIN 7504K 3,5 × 35	12
10	Dekorativní kroužek	1
11	Horní kryt	1
12	Lapač jisker	1

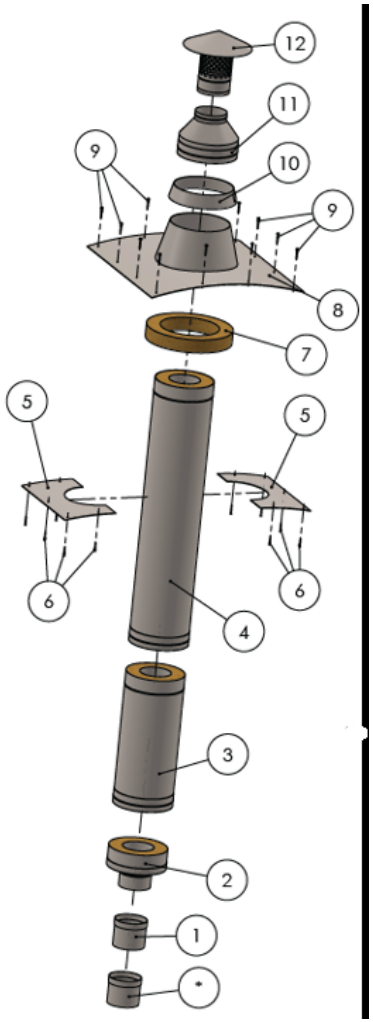

* Používá se u všech kamen kromě Harvia 20 Pro.

Schéma nenahrazuje montážní návod konkrétního komínového systému.